第76回東京卓球選手権大会青森県予選会

令和５年１１月１１日（土）

スポカルイン黒石

ジュニア男子（代表２名）
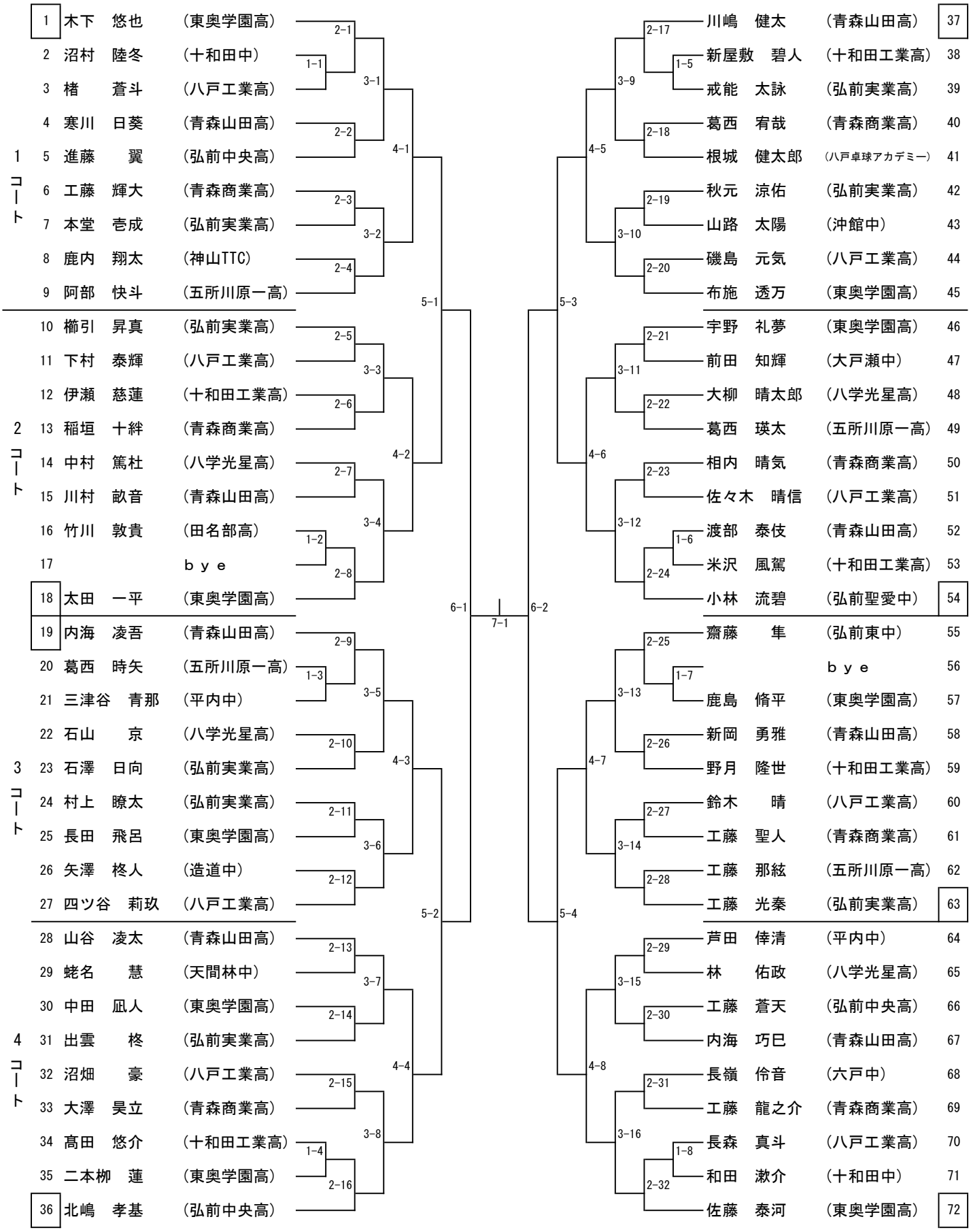
コート			
1コート	1	木下　悠也	（東奥学園高）
	2	沼村　陸冬	（十和田中）
	3	楮　　蒼斗	（八戸工業高）
	4	寒川　日葵	（青森山田高）
	5	進藤　　翼	（弘前中央高）
	6	工藤　輝大	（青森商業高）
	7	本堂　壱成	（弘前実業高）
	8	鹿内　翔太	（神山TTC）
	9	阿部　快斗	（五所川原一高）
2コート	10	櫛引　昇真	（弘前実業高）
	11	下村　泰輝	（八戸工業高）
	12	伊瀬　慈蓮	（十和田工業高）
	13	稲垣　十絆	（青森商業高）
	14	中村　篤杜	（八学光星高）
	15	川村　畝音	（青森山田高）
	16	竹川　敦貴	（田名部高）
	17		ｂｙｅ
	18	太田　一平	（東奥学園高）
3コート	19	内海　凌吾	（青森山田高）
	20	葛西　時矢	（五所川原一高）
	21	三津谷　青那	（平内中）
	22	石山　　京	（八学光星高）
	23	石澤　日向	（弘前実業高）
	24	村上　瞭太	（弘前実業高）
	25	長田　飛呂	（東奥学園高）
	26	矢澤　柊人	（造道中）
	27	四ツ谷　莉玖	（八戸工業高）
4コート	28	山谷　凌太	（青森山田高）
	29	蛯名　　慧	（天間林中）
	30	中田　凪人	（東奥学園高）
	31	出雲　　柊	（弘前実業高）
	32	沼畑　　豪	（八戸工業高）
	33	大澤　昊立	（青森商業高）
	34	髙田　悠介	（十和田工業高）
	35	二本柳　蓮	（東奥学園高）
	36	北嶋　孝基	（弘前中央高）
5コート	37	川嶋　健太	（青森山田高）
	38	新屋敷　碧人	（十和田工業高）
	39	戒能　太詠	（弘前実業高）
	40	葛西　宥哉	（青森商業高）
	41	根城　健太郎	（八戸卓球アカデミー）
	42	秋元　涼佑	（弘前実業高）
	43	山路　太陽	（沖館中）
	44	磯島　元気	（八戸工業高）
	45	布施　透万	（東奥学園高）
6コート	46	宇野　礼夢	（東奥学園高）
	47	前田　知輝	（大戸瀬中）
	48	大柳　晴太郎	（八学光星高）
	49	葛西　瑛太	（五所川原一高）
	50	相内　晴気	（青森商業高）
	51	佐々木　晴信	（八戸工業高）
	52	渡部　泰伎	（青森山田高）
	53	米沢　風駕	（十和田工業高）
	54	小林　流碧	（弘前聖愛中）
7コート	55	齋藤　　隼	（弘前東中）
	56		ｂｙｅ
	57	鹿島　脩平	（東奥学園高）
	58	新岡　勇雅	（青森山田高）
	59	野月　隆世	（十和田工業高）
	60	鈴木　　晴	（八戸工業高）
	61	工藤　聖人	（青森商業高）
	62	工藤　那絃	（五所川原一高）
	63	工藤　光秦	（弘前実業高）
8コート	64	芦田　倖清	（平内中）
	65	林　　佑政	（八学光星高）
	66	工藤　蒼天	（弘前中央高）
	67	内海　巧巳	（青森山田高）
	68	長嶺　伶音	（六戸中）
	69	工藤　龍之介	（青森商業高）
	70	長森　真斗	（八戸工業高）
	71	和田　漱介	（十和田中）
	72	佐藤　泰河	（東奥学園高）