一般女子

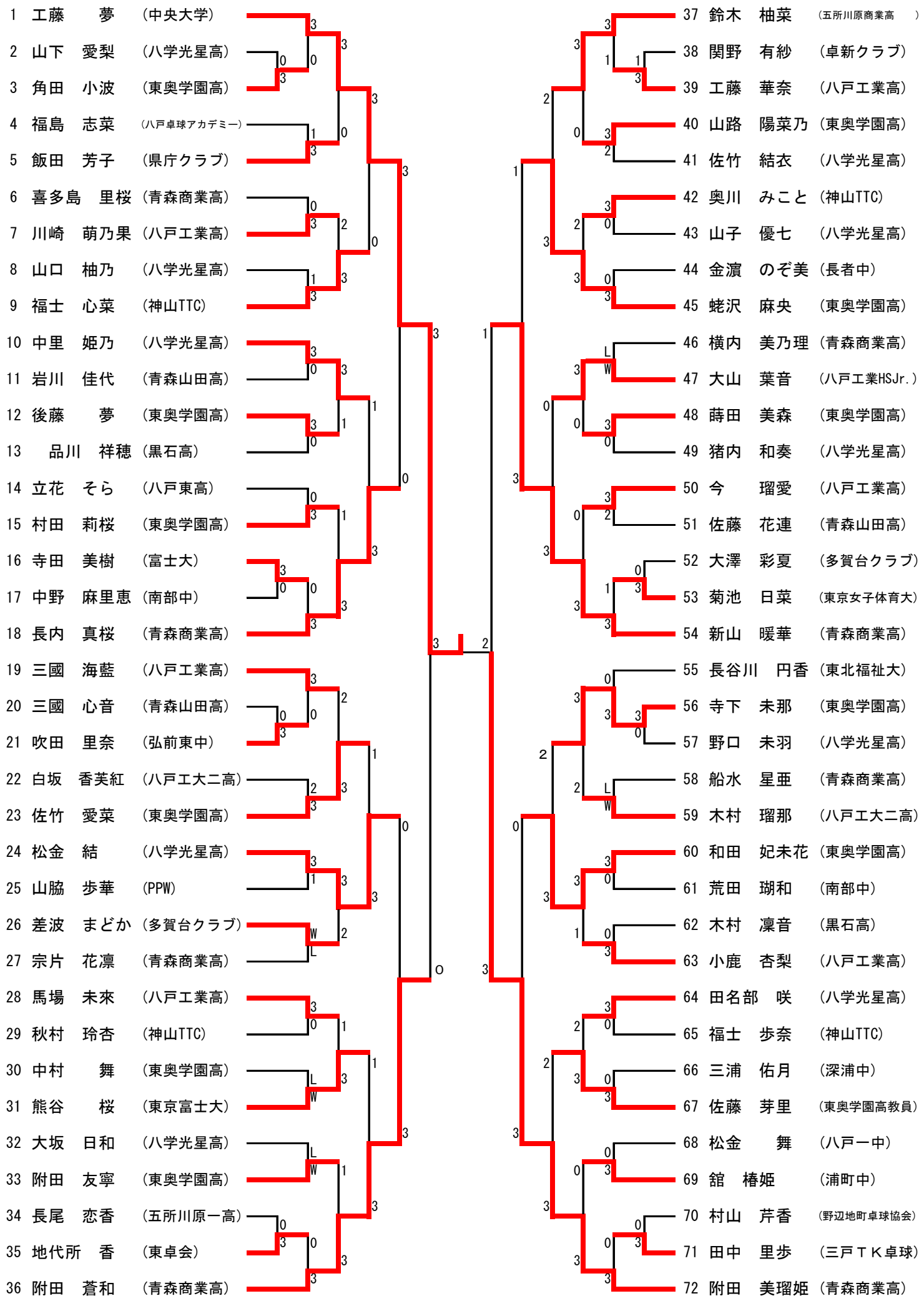
1 工藤 夢 (中央大学)
2 山下 愛梨 (八学光星高)
3 角田 小波 (東奥学園高)
4 福島 志菜 (八戸卓球アカデミー)
5 飯田 芳子 (県庁クラブ)
6 喜多島 里桜 (青森商業高)
7 川崎 萌乃果 (八戸工業高)
8 山口 柚乃 (八学光星高)
9 福士 心菜 (神山TTC)
10 中里 姫乃 (八学光星高)
11 岩川 佳代 (青森山田高)
12 後藤 夢 (東奥学園高)
13 品川 祥穂 (黒石高)
14 立花 そら (八戸東高)
15 村田 莉桜 (東奥学園高)
16 寺田 美樹 (富士大)
17 中野 麻里恵 (南部中)
18 長内 真桜 (青森商業高)
19 三國 海藍 (八戸工業高)
20 三國 心音 (青森山田高)
21 吹田 里奈 (弘前東中)
22 白坂 香芙紅 (八戸工大二高)
23 佐竹 愛菜 (東奥学園高)
24 松金 結 (八学光星高)
25 山脇 歩華 (PPW)
26 差波 まどか (多賀台クラブ)
27 宗片 花凛 (青森商業高)
28 馬場 未來 (八戸工業高)
29 秋村 玲杏 (神山TTC)
30 中村 舞 (東奥学園高)
31 熊谷 桜 (東京富士大)
32 大坂 日和 (八学光星高)
33 附田 友寧 (東奥学園高)
34 長尾 恋香 (五所川原一高)
35 地代所 香 (東卓会)
36 附田 蒼和 (青森商業高)
37 鈴木 柚菜 (五所川原商業高)
38 関野 有紗 (卓新クラブ)
39 工藤 華奈 (八戸工業高)
40 山路 陽菜乃 (東奥学園高)
41 佐竹 結衣 (八学光星高)
42 奥川 みこと (神山TTC)
43 山子 優七 (八学光星高)
44 金濵 のぞ美 (長者中)
45 蛯沢 麻央 (東奥学園高)
46 横内 美乃理 (青森商業高)
47 大山 葉音 (八戸工業HSJr.)
48 蒔田 美森 (東奥学園高)
49 猪内 和奏 (八学光星高)
50 今 瑠愛 (八戸工業高)
51 佐藤 花連 (青森山田高)
52 大澤 彩夏 (多賀台クラブ)
53 菊池 日菜 (東京女子体育大)
54 新山 暖華 (青森商業高)
55 長谷川 円香 (東北福祉大)
56 寺下 未那 (東奥学園高)
57 野口 未羽 (八学光星高)
58 船水 星亜 (青森商業高)
59 木村 瑠那 (八戸工大二高)
60 和田 妃未花 (東奥学園高)
61 荒田 瑚和 (南部中)
62 木村 凜音 (黒石高)
63 小鹿 杏梨 (八戸工業高)
64 田名部 咲 (八学光星高)
65 福士 歩奈 (神山TTC)
66 三浦 佑月 (深浦中)
67 佐藤 芽里 (東奥学園高教員)
68 松金 舞 (八戸一中)
69 舘 椿姫 (浦町中)
70 村山 芹香 (野辺地町卓球協会)
71 田中 里歩 (三戸ＴＫ卓球)
72 附田 美瑠姫 (青森商業高)