女子予選リーグ

試合順序　　３チームの場合　　①２－３　②１－３　③１－２

　　４チームの場合　　①１－４　②２－３　③１－３　④２－４　⑤１－２　⑥３－４

１７・１８・１９・２０コート

No.	Ａブロック		1	2	3	4	得点	勝/負	順位
1	上北卓心スポ少Ａ	（上北）		－	－	－		/	
2	長者小学校	（八戸）	－		－	－		/	
3	弘前東小学校Ｂ	（弘前）	－	－		－		/	
4	ＳＳＪ	（青森）	－	－	－			/	

２１・２２コート

No.	Ｂブロック		1	2	3	得点	勝/負	順位
1	新井田小学校	（八戸）		－	－		/	
2	浪館倶楽部Ａ	（青森）	－		－		/	
3	上北卓心スポ少Ｂ	（上北）	－	－			/	

２３・２４コート

No.	Ｃブロック		1	2	3	得点	勝/負	順位
1	城下小学校	（八戸）		－	－		/	
2	六戸小学校	（上北）	－		－		/	
3	ＳＥＮＢＡＴＳＵ（Ｂ）	（むつ）	－	－			/	

２５・２６コート

No.	Ｄブロック		1	2	3	得点	勝/負	順位
1	十和田南小学校	（十和田）		－	－		/	
2	浪館倶楽部Ｂ	（青森）	－		－		/	
3	吹上小学校	（八戸 ）	－	－			/	

２７・２８コート

No.	Ｅブロック		1	2	3	得点	勝/負	順位
1	清卓ジュニア	（八戸）		－	－		/	
2	おいらせ町卓協ジュニア	（上北）	－		－		/	
3	ＳＥＮＢＡＴＳＵ（Ａ）	（むつ）	－	－			/	

２９・３０コート

No.	Ｆブロック		1	2	3	得点	勝/負	順位
1	青森沖館ジュニア	（青森）		－	－		/	
2	弘前東小学校Ａ	（弘前）	－		－		/	
3	西園少年クラブ	（八戸）	－	－			/	

３１・３２コート

No.	Ｇブロック		1	2	3	得点	勝/負	順位
1	弘前北卓球スポ少	（弘前）		－	－		/	
2	野辺地町球スポ少	（上北）	－		－		/	
3	三条ＴＴＣ	（八戸）	－	－			/	

女子決勝トーナメント

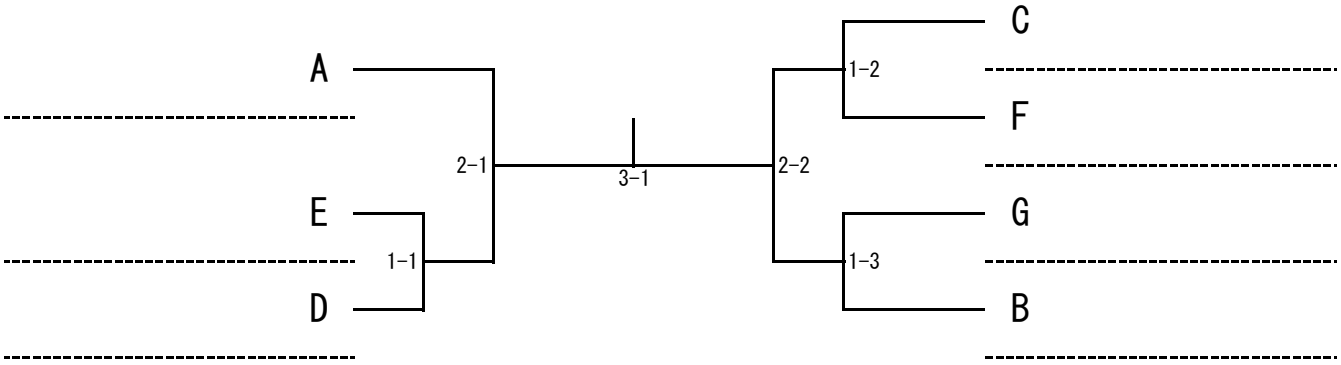

３位・４位決定戦

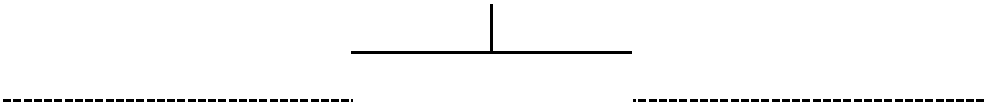

順位決定戦①

（１−２の敗者）　　（１−３の敗者）

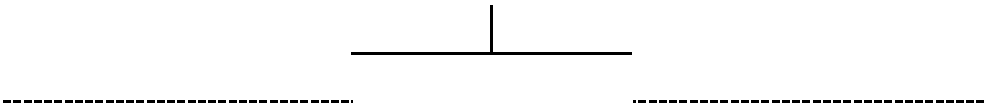

５位決定戦
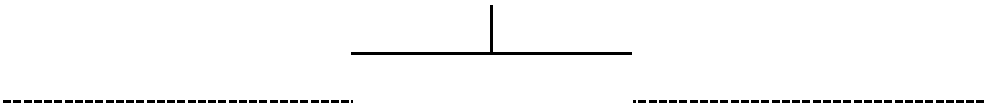
（１−１の敗者）　　（順位決定戦①の勝者）