男子予選リーグ

試合順序　　３チームの場合　　①２－３　②１－３　③１－２

１・２コート

No.	Ａブロック		1	2	3	得点	勝/負	順位
1	神山ＴＴＣ	（青森）		－	－		／	
2	新井田小学校	（八戸）	－		－		／	
3	苫生ＴＴＣ	（むつ）	－	－			／	

３・４コート

No.	Ｂブロック		1	2	3	得点	勝/負	順位
1	弘前卓球センター	（弘前）		－	－		／	
2	柏崎クラブ	（八戸）	－		－		／	
3	ＳＳＪ	（青森）	－	－			／	

５・６コート

No.	Ｃブロック		1	2	3	得点	勝/負	順位
1	八戸卓球アカデミーＡ	（八戸）		－	－		／	
2	十和田南小学校	（十和田）	－		－		／	
3	おいらせ町卓協ジュニアＢ	（上北）	－	－			／	

７・８コート

No.	Ｄブロック		1	2	3	得点	勝/負	順位
1	弘前東小学校	（弘前）		－	－		／	
2	六戸小学校	（上北）	－		－		／	
3	八戸卓球アカデミーＢ	（八戸）	－	－			／	

９・１０コート

No.	Ｅブロック		1	2	3	得点	勝/負	順位
1	ＣｕｔＢａｃｋ	（八戸）		－	－		／	
2	小和森ＴＴＣ	（平川）	－		－		／	
3	五所川原ジュニア	（五所川原）	－	－			／	

１２・１３コート

No.	Ｆブロック		1	2	3	得点	勝/負	順位
1	清卓ジュニア	（八戸）		－	－		／	
2	浪館倶楽部	（青森）	－		－		／	
3	ＳＥＮＢＡＴＳＵ	（むつ）	－	－			／	

１５・１６コート

No.	Ｇブロック		1	2	3	得点	勝/負	順位
1	ＭＴＣ	（弘前）		－	－		／	
2	おいらせ町卓協ジュニアＡ	（上北）	－		－		／	
3	西園少年クラブ	（八戸）	－	－			／	

男子決勝トーナメント

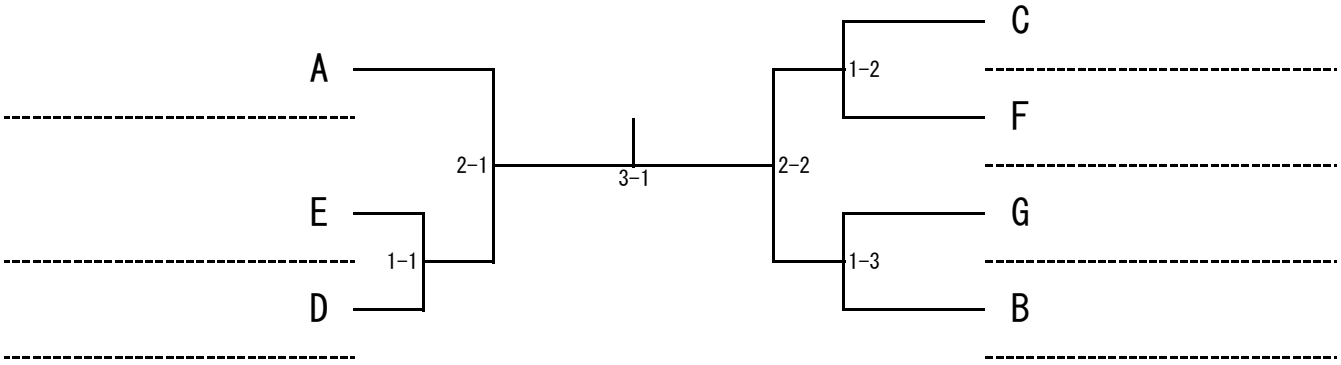

３位・４位決定戦

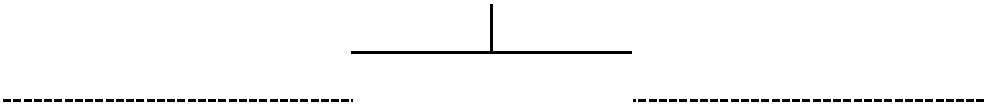

順位決定戦①

（１−２の敗者）　　（１−３の敗者）

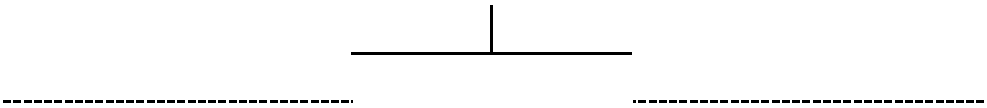

５位決定戦
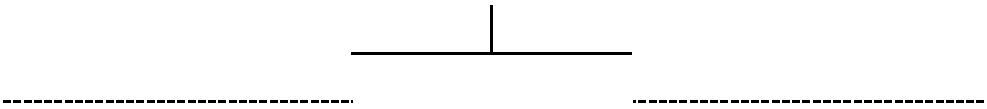
（１−１の敗者）　　（順位決定戦①の勝者）