４年生男子
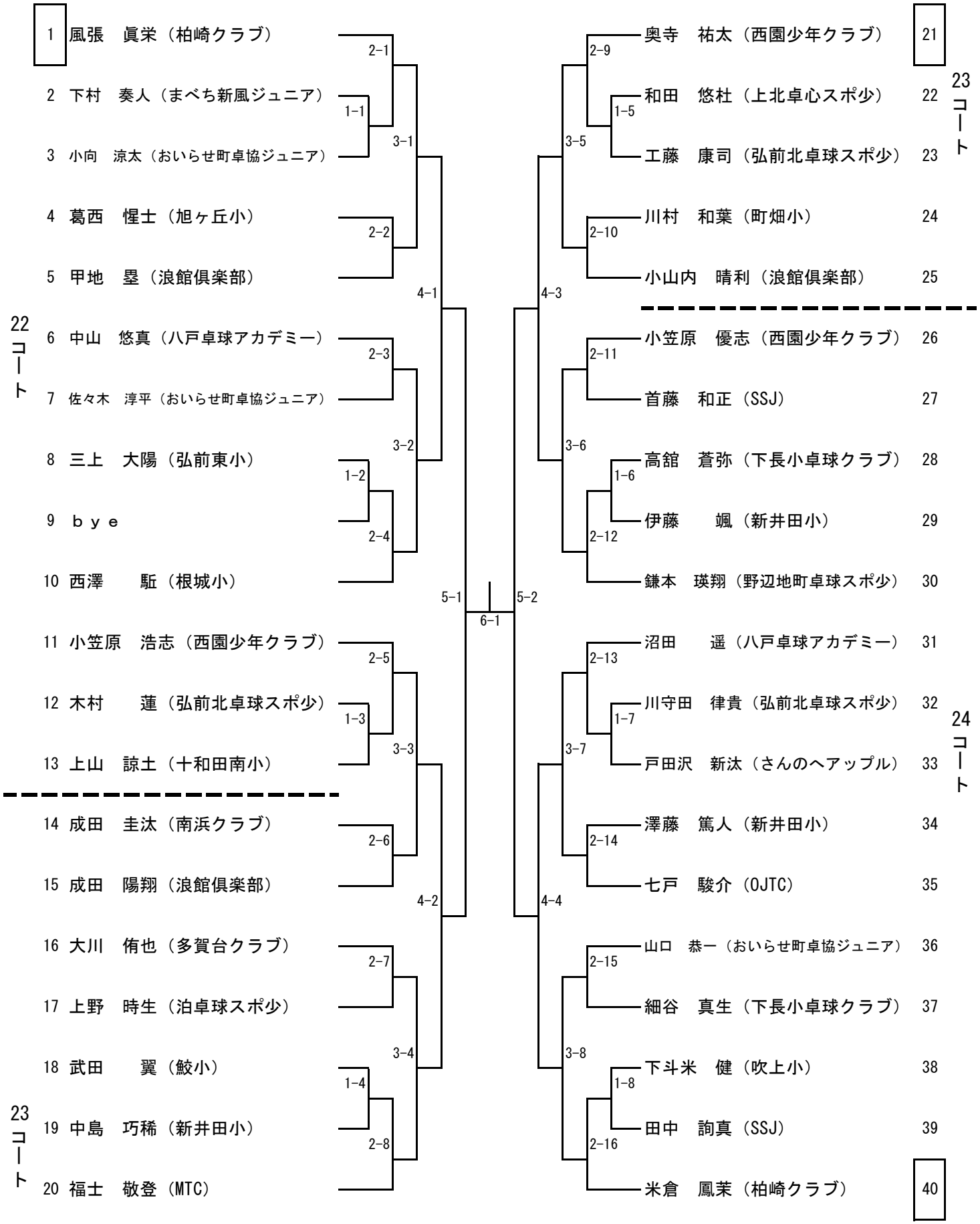
□は第1試合の審判