中学男子シングルス（1）

コート				
1コート	1	小山内佑薫	（弘前三　３）	
	2	林上　啓大	（大　館　１）	
	3	佐藤夕希也	（小　泊　２）	
	4	石澤　優真	（新　城　２）	
	5	安藤　智則	（三沢二　２）	
	6	山田　想大	（青森南　２）	
	7	堀内　悠生	（三　戸　２）	
	8	神　　徠杜	（五所三　２）	
	9	三上　勘汰	（平賀西　１）	
	10	櫛引　博登	（弘前二　１）	
	11	中田　凪人	（三　条　３）	
2コート	12	太田　大夢	（黒　石　２）	
	13	畑山　吏玖	（三本木　２）	
	14	片岡　　空	（五所二　２）	
	15	田中　玲音	（弘前五　２）	
	16	奥谷　梁人	（浪　岡　１）	
	17	嶋守　　開	（根　城　２）	
	18	小向　隆生	（六　戸　２）	
	19	阿保　翔太	（弘前東　２）	
	20	佐藤　海翔	（大　湊　１）	
	21	内海　巧巳	（青森山田３）	
3コート	22	櫛引　昇真	（平賀西　３）	
	23	前田　知輝	（青森山田１）	
	24	長嶺　伶音	（六　戸　１）	
	25	大坂　　柊	（八戸東　２）	
	26	秋村　徠斗	（大　平　３）	
	27	佐藤瑠生斗	（明　徳　２）	
	28	小松　柊翔	（造　道　２）	
	29	石田　大樹	（市　川　１）	
	30	丸屋　柊湧	（五所一　２）	
	31	野呂　太雅	（木　造　２）	
	32	齋藤　　隼	（弘前東　１）	
4コート	33	四ッ谷莉玖	（田名部　３）	
	34	雪田　琉生	（浪　岡　２）	
	35	青山　直功	（板　柳　３）	
	36	稲垣　十絆	（戸　山　２）	
	37	工藤　獅子	（弘前一　２）	
	38	立本　稜真	（三　戸　１）	
	39	葛西　快真	（新　和　２）	
	40	齋藤　恭輔	（平賀東　２）	
	41	成田　匠吾	（南　浜　１）	
	42	小野　岳人	（　泊　２）	
	43	鈴木　　晴	（油　川　３）	

コート				
5コート	44	川嶋　健太	（青森山田３）	
	45	吉田　悠人	（市　川　２）	
	46	日照田悠翔	（弘前二　１）	
	47	品川　真実	（田舎館　２）	
	48	二本柳　蓮	（田名部　３）	
	49	中村　篤杜	（白銀南　３）	
	50	成田　賢生	（青森西　１）	
	51	八木橋俊太	（弘前一　１）	
	52	大宮　涼雅	（蓬　田　２）	
	53	片岡　　陸	（五所二　２）	
	54	浜田　颯太	（上　北　２）	
6コート	55	中村　遙希	（大　館　３）	
	56	中村　　心	（明　徳　２）	
	57	澤田幸太朗	（五所三　２）	
	58	中村　勇太	（造　道　２）	
	59	ｂｙｅ		
	60	鹿島　脩平	（佐　井　３）	
	61	太田煌之介	（板　柳　３）	
	62	宮野　優真	（三本木　２）	
	63	三上　充紀	（弘前五　１）	
	64	畠山　晃弘	（三　内　２）	
	65	出雲　　柊	（平賀西　３）	
7コート	66	山路　太陽	（沖　館　１）	
	67	在家　虎伯	（八戸東　２）	
	68	對馬　新太	（弘前三　２）	
	69	和田　漱介	（十和田　１）	
	70	會津　侑俊	（五所三　３）	
	71	須藤　洸生	（中　郷　２）	
	72	ｂｙｅ		
	73	木下　悠也	（弘大附　２）	
	74	杉浦　龍空	（田名部　２）	
	75	遠藤　慶太	（甲　田　２）	
	76	中山　暖喜	（福　地　２）	
8コート	77	木村　遙斗	（木　造　３）	
	78	長谷川歩輝	（沖　館　２）	
	79	市川　真生	（市　川　２）	
	80	村山　広多	（筒　井　３）	
	81	今　　聖斗	（小　泊　３）	
	82	竹内　直瞭	（六　戸　２）	
	83	東谷　匠人	（田名部　２）	
	84	山内　玲穏	（新　城　２）	
	85	及川　幸大	（十和田　２）	
	86	工藤　佑斗	（藤　崎　２）	
	87	佐藤　泰河	（弘前東　３）	

中学男子シングルス (2)

コート				
9	88	内海 凌吾	（青森山田３）	
	89	浜田 楓太	（上 北 ２）	
	90	内記 漸	（新 和 ２）	
	91	石山 京	（長 者 ２）	
	92	三宮 佑	（五所一 １）	
	93	三上 玲央	（五所四 １）	
	94	唐牛 蓮	（弘前一 ２）	
	95	黒石 素来	（沖 館 １）	
	96	田中 一真	（田名部 ２）	
	97	松沢 悠永	（根 城 １）	
	98	石澤 日向	（平賀西 ３）	
10	99	沼村 陸冬	（十和田 １）	
	100	櫻庭 慶陽	（青森西 １）	
	101	三ケ森爽太	（大 館 １）	
	102	馬場 与壱	（福 地 １）	
	103		ｂｙｅ	
	104	大川 琉偉	（平賀西 １）	
	105	外川 藍人	（平賀東 ２）	
	106	小鹿 裕司	（甲 田 ２）	
	107	小笠原一樹	（田名部 ２）	
	108	外崎 真	（板 柳 ３）	
	109	工藤 光秦	（弘前四 ３）	
11	110	成田 篤樹	（明 徳 ２）	
	111	林 快昊	（六 戸 ２）	
	112	小松 怜生	（弘前東 １）	
	113	葛西 陸矢	（五所二 ２）	
	114	前田 充輝	（沖 館 １）	
	115	竹川 敦貴	（田名部 ２）	
	116		ｂｙｅ	
	117	浪岡 貞行	（三沢二 ２）	
	118	小野寺慶人	（八戸東 ２）	
	119	藤林 亮太	（造 道 ２）	
	120	新岡 勇雅	（木 造 ２）	
12	121	戒能 太詠	（五所三 ３）	
	122	工藤 天耀	（藤 崎 ２）	
	123	奥崎 瑛大	（戸 山 ２）	
	124	蛯名 慧	（天間林 １）	
	125	成田 一惺	（三 内 ２）	
	126	齋藤 伊輝	（弘前三 ２）	
	127	石田 朋久	（油 川 １）	
	128	澁谷 駿哉	（弘前二 １）	
	129	戸田沢哉汰	（三 戸 ２）	
	130	池田 釉	（長 者 １）	
	131	太田 一平	（佐 井 ２）	

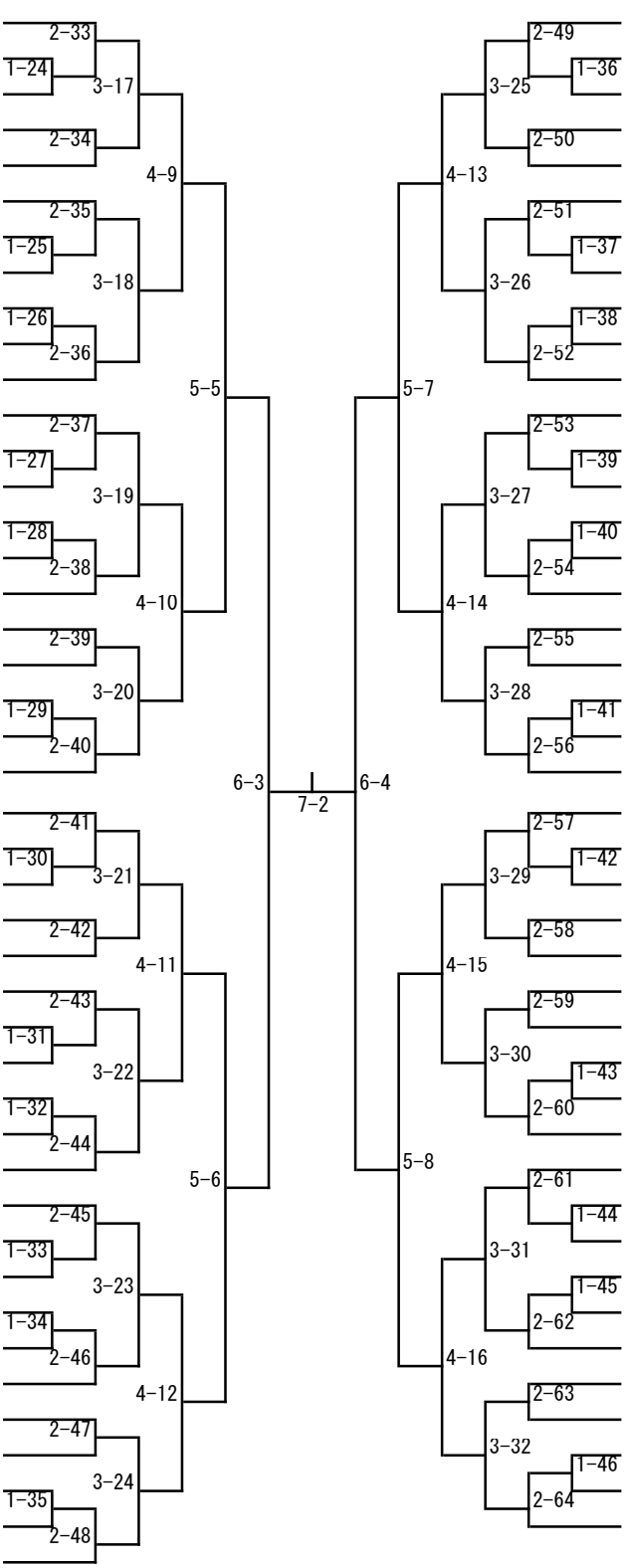

コート				
13	132	宇野 礼夢	（黒 石 ２）	
	133	佐藤 呂紅	（筒 井 ３）	
	134	神 大雅	（五所三 ２）	
	135	角 空音	（三沢二 ２）	
	136	葛西 時矢	（新 和 ２）	
	137	中嶋 桜我	（大 館 １）	
	138	川村 畝音	（筒 井 ２）	
	139	小林 流碧	（弘前聖愛１）	
	140	工藤 崇斗	（木 造 ２）	
	141	伊藤 弓真	（五所一 ２）	
	142	山谷 凌太	（青森山田２）	
14	143	芦田 倖清	（小 湊 １）	
	144	川向慶之介	（大 湊 １）	
	145	布施 透万	（弘前東 ２）	
	146	佐藤 瑞	（青森南 ２）	
	147	齋藤 嵩大	（平賀東 ２）	
	148	成田 侑経	（板 柳 ３）	
	149	井上 雄樹	（長 者 ２）	
	150	進藤 翼	（平賀西 ３）	
	151	葛西 宥哉	（戸 山 ２）	
	152	高田 悠介	（三本木 ２）	
	153	秋元 涼佑	（弘前二 ３）	
15	154	吉田 学叶	（鶴 田 ２）	
	155	工藤 匠将	（十和田 ２）	
	156	福士 元達	（藤 崎 ２）	
	157	兵藤 樹	（弘前五 ２）	
	158	田村 耀大	（青森南 １）	
	159	今 亮大	（弘前三 ２）	
	160	松岡 瑠依	（大 平 ３）	
	161	野々村優人	（ 泊 １）	
	162	宮崎 颯来	（根 城 ２）	
	163	佐々木力松	（油 川 ３）	
16	164	佐々木晴信	（南 部 ２）	
	165	佐藤 龍翔	（小 泊 ２）	
	166	堀 翔一朗	（青森北 １）	
	167	磯島 元気	（ 鮫 ３）	
	168	稲寺 慶太	（大 平 ２）	
	169	工藤 澄海	（三 内 ２）	
	170	赤石 創真	（ 泊 ２）	
	171	棟方 柚月	（中 郷 １）	
	172	熊澤 暢利	（甲 田 ２）	
	173	根城健太郎	（根 城 １）	
	174	大野 柊朗	（弘前東 ３）	