女子ダブルス（代表2名）

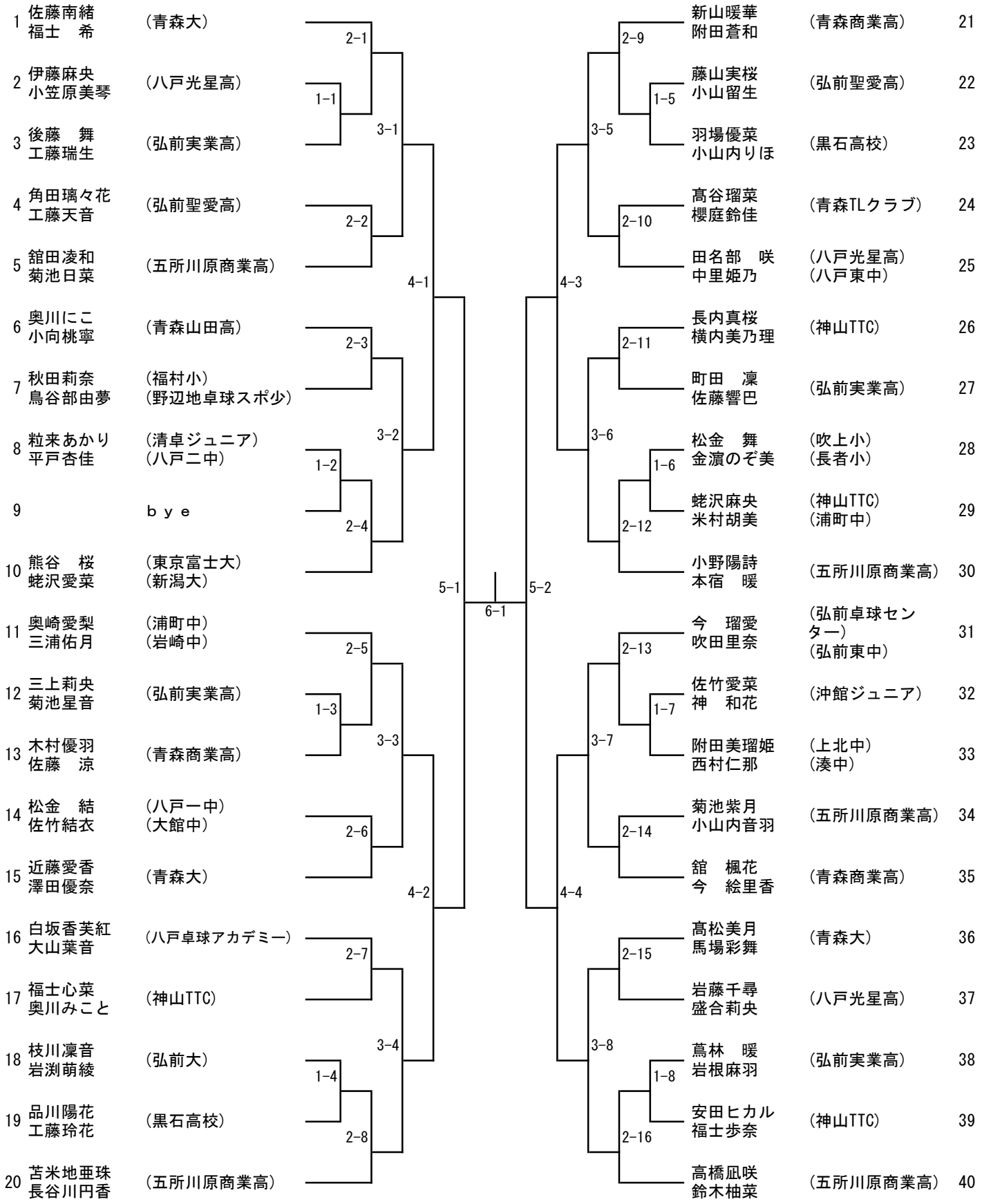
1 佐藤南緒 福士　希 （青森大）
2 伊藤麻央 小笠原美琴 （八戸光星高）
3 後藤　舞 工藤瑞生 （弘前実業高）
4 角田璃々花 工藤天音 （弘前聖愛高）
5 舘田凌和 菊池日菜 （五所川原商業高）
6 奥川にこ 小向桃寧 （青森山田高）
7 秋田莉奈 鳥谷部由夢 （福村小） （野辺地卓球スポ少）
8 粒来あかり 平戸杏佳 （清卓ジュニア） （八戸二中）
9 ｂｙｅ
10 熊谷　桜 蛯沢愛菜 （東京富士大） （新潟大）
11 奥崎愛梨 三浦佑月 （浦町中） （岩崎中）
12 三上莉央 菊池星音 （弘前実業高）
13 木村優羽 佐藤　涼 （青森商業高）
14 松金　結 佐竹結衣 （八戸一中） （大館中）
15 近藤愛香 澤田優奈 （青森大）
16 白坂香芙紅 大山葉音 （八戸卓球アカデミー）
17 福士心菜 奥川みこと （神山TTC）
18 枝川凜音 岩渕萌綾 （弘前大）
19 品川陽花 工藤玲花 （黒石高校）
20 苫米地亜珠 長谷川円香 （五所川原商業高）
1-1 1-2 1-3 1-4
2-1 2-2 2-3 2-4 2-5 2-6 2-7 2-8
3-1 3-2 3-3 3-4
4-1 4-2
5-1 5-2
6-1
4-3 4-4
3-5 3-6 3-7 3-8
1-5 1-6 1-7 1-8
2-9 2-10 2-11 2-12 2-13 2-14 2-15 2-16
新山暖華 附田蒼和 （青森商業高） 21
藤山実桜 小山留生 （弘前聖愛高） 22
羽場優菜 小山内りほ （黒石高校） 23
髙谷瑠菜 櫻庭鈴佳 （青森TLクラブ） 24
田名部　咲 中里姫乃 （八戸光星高） （八戸東中） 25
長内真桜 横内美乃理 （神山TTC） 26
町田　凜 佐藤響巴 （弘前実業高） 27
松金　舞 金濵のぞ美 （吹上小） （長者小） 28
蛯沢麻央 米村胡美 （神山TTC） （浦町中） 29
小野陽詩 本宿　暖 （五所川原商業高） 30
今　瑠愛 吹田里奈 （弘前卓球センター） （弘前東中） 31
佐竹愛菜 神　和花 （沖館ジュニア） 32
附田美瑠姫 西村仁那 （上北中） （湊中） 33
菊池紫月 小山内音羽 （五所川原商業高） 34
舘　楓花 今　絵里香 （青森商業高） 35
髙松美月 馬場彩舞 （青森大） 36
岩藤千尋 盛合莉央 （八戸光星高） 37
蔦林　暖 岩根麻羽 （弘前実業高） 38
安田ヒカル 福士歩奈 （神山TTC） 39
高橋凪咲 鈴木柚菜 （五所川原商業高） 40