男子ダブルス　（代表1組）　　試合開始時間（予定）13：30～

1	鈴木生吹喜 藤田遼也	（東奥学園高）
2	会津侑俊 阿部快斗	（Ego）
3	野宮麟太郎 工藤颯人	（弘前実業高）
4	櫛引昇真 出雲　柊	（平賀西中）
5	山谷凌太 前田知輝	（青森山田中）
6	村上晃啓 小山内和馬	（弘前大）
7	田中麻尋 能登滉貴	（八戸工業高）
8	宇野礼夢 成田篤樹	（黒石中） （明徳中）
9	葛西快真 葛西時矢	（新和中）
10	齋藤　瑤 山谷海斗	（弘前中央高）
11	加藤龍誠 内海巧巳	（青森山田高） （青森山田中）
12	鈴木奨也 田中捺稀	（白山台TTC） （六ヶ所卓球クラブ）
13	小笠原拓哉 佐藤翼樹	（弘前実業高）
14	葛西良偉 渡邊拓海	（東北福祉大）
15	木下悠也 齋藤　隼	（弘前卓球センター） （弘前東中）
16	野宮健人 岩見康太朗	（日本大学） （東北福祉大）
17	秋田航伸 丸山陽向	（青森山田高）
18	齋藤莉雄 村岡汰一	（黒石高校）
19	佐藤優和 佐藤朝陽	（八戸工業高）
20	小松怜生 對馬孝太	（弘東中）
21	三上天聖 工藤一暉	（青森商業高）
22	大澤直弥 秋元良太	（弘前卓球センター）
23	坂本　真 大澤陽斗	（多賀台クラブ） （八戸工業大）
24	小西茂樹 日下晴貴	（青森工業高）
25	沼村朋弥 工藤瑞斗	（東北卓心会） （南部町卓球協会）
26	岡田陽平 村上駿介	（弘前実業高）
27	嶋守　開 根城健太郎	（八戸卓球アカデミー）
28	齋藤颯也 溝江　駿	（東奥学園高）

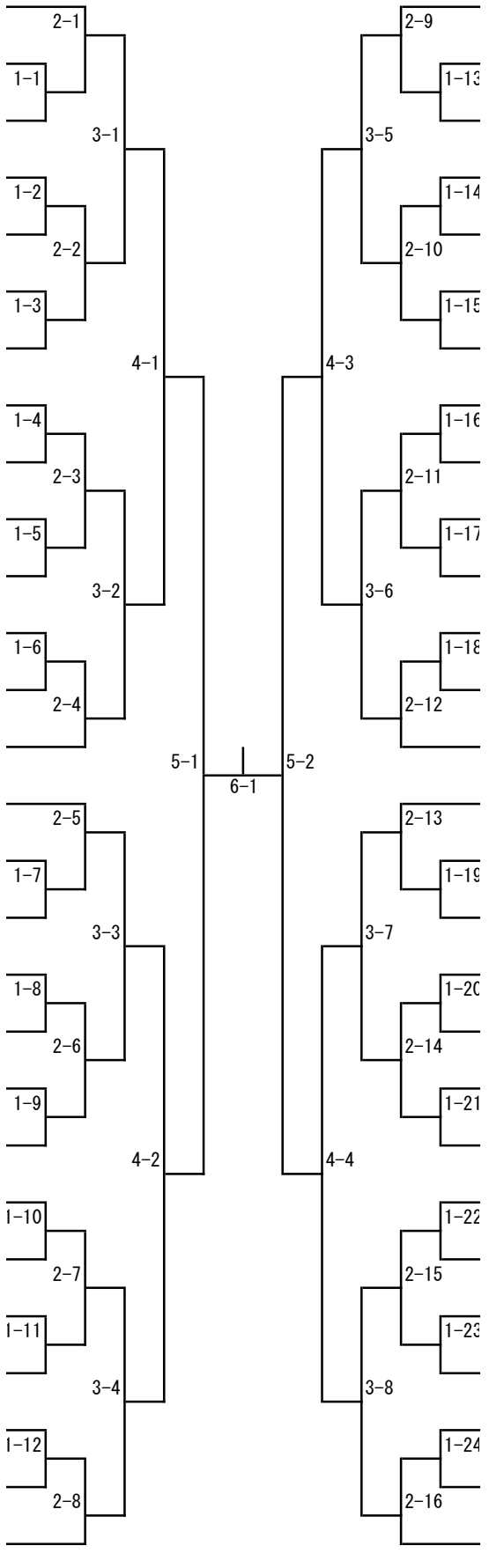

山崎爽空 大川祐樹	（東奥学園高）	29
長嶺侑空 大森武政	（弘前実業高）	30
大山遥舞 越沢友喜	（八戸卓球アカデミー） （おいらせ町卓協Jr）	31
工藤海希 長谷川志文	（弘前卓球センター）	32
高谷頼知 笠井　竣	（青森商業高）	33
細川　蓮 佐々木維吹	（黒石高校）	34
福士大翔 松橋寛太	（弘前中央高）	35
村上莉羽 寺下真尋	（駒澤大） （八戸工業大）	36
伊藤悟朗 里見俊祐	（弘前大）	37
辻村　悠 津島翔大	（八戸工業高）	38
長沢健伸 渡辺礼大	（青森山田高）	39
齋藤　健 佐藤泰河	（東奥学園高） （弘前東中）	40
進藤　翼 對馬子龍	（平賀西中）	41
長谷川　琳 今瑠希也	（弘前卓球センター）	42
鈴木　奨 今井宏志郎	（東奥学園高）	43
橋本佳大 豊川奏太朗	（関東学院大） （青森工業高）	44
須郷航央 大野柊朗	（青森市役所） （弘前卓球センター）	45
桂　駿介 大澤翔吾	（八戸工業大）	46
佐藤芽夢楼 藤田遥人	（青森オリンパス） （東北学院大）	47
山本大凱 鹿内悠人	（青森商業高）	48
阿保翔太 布施透万	（弘東中）	49
小山内佑薫 戒能太詠	（Ego）	50
北嶋政飛 鎌田倫太朗	（弘前中央高）	51
伊藤大輔 村上真都	（八戸工業高）	52
工藤孝太朗 今　留偉	（東奥学園高）	53
清水崇雄 中田凪人	（柏崎クラブ） （清卓ジュニア）	54
内海凌吾 川嶋健太	（青森山田中）	55
虻川大翔 工藤大全	（弘前実業高）	56