一般男子　（代表2名）　試合開始時間（予定）16：30～

1 桂　駿介　（八戸工業大）
2 工藤　孝太朗（東奥学園高）
3 阿保　翔太　（弘東中）
4 高谷　頼知　（青森商業高）
5　ｂｙｅ
6 里見　俊祐　（弘前大学）
7 藤田　遥人　（東北学院大）
8 大澤　直弥　（弘前卓球センター）
9 山谷　凌太　（青森山田中）
10 溝江　駿　（東奥学園高）
11 村上　真都　（八戸工業高）
12 虻川　大翔　（弘前実業高）
13 葛西　良偉　（東北福祉大）
14 笠井　竣　（青森商業高）
15 大野　柊朗　（弘前卓球センター）
16 野宮 麟太郎（弘前実業高）
17 加藤　龍誠　（青森山田高）
18 根城　健太郎（八戸卓球アカデミー）
19 会津　侑俊　（Ego）
20 小笠原 拓哉（弘前実業高）
21 豊川 奏太朗（青森工業高）
22 伊藤　大輔　（八戸工業高）
23 生駒　峻輔　（弘前大学）
24 藤田　遼也　（東奥学園高）
25 村上　莉羽　（駒澤大）
26 丸山　陽向　（青森山田高）
27 小山内　和馬（弘前大学）
28 沼村　朋弥　（東北卓心会）
29 今　留偉　（東奥学園高）
30 辻村　悠　（八戸工業高）
31 小山内　佑薫（Ego）
32 長谷川　志文（弘前卓球センター）
33 齋藤　健　（東奥学園高）
34 三上　天聖　（青森商業高）
35 長嶺　侑空　（弘前実業高）
36 大澤　陽斗　（八戸工業大）
37 田中　麻尋　（八戸工業高）
38 秋元　良太　（弘前卓球センター）
39 金澤　潤　（東奥学園高）
40 田村　和季　（修道卓球クラブ）
41 鹿内　悠人　（青森商業高）
42 塩田　竜大　（弘前大学）
43 村上　駿介　（弘前実業高）
44 前田　知輝　（青森山田中）
45 佐藤　朝陽　（八戸工業高）
46 渡辺　礼大　（青森山田高）
47 佐藤　泰河　（弘東中）
48 野宮　健人　（日本大学）

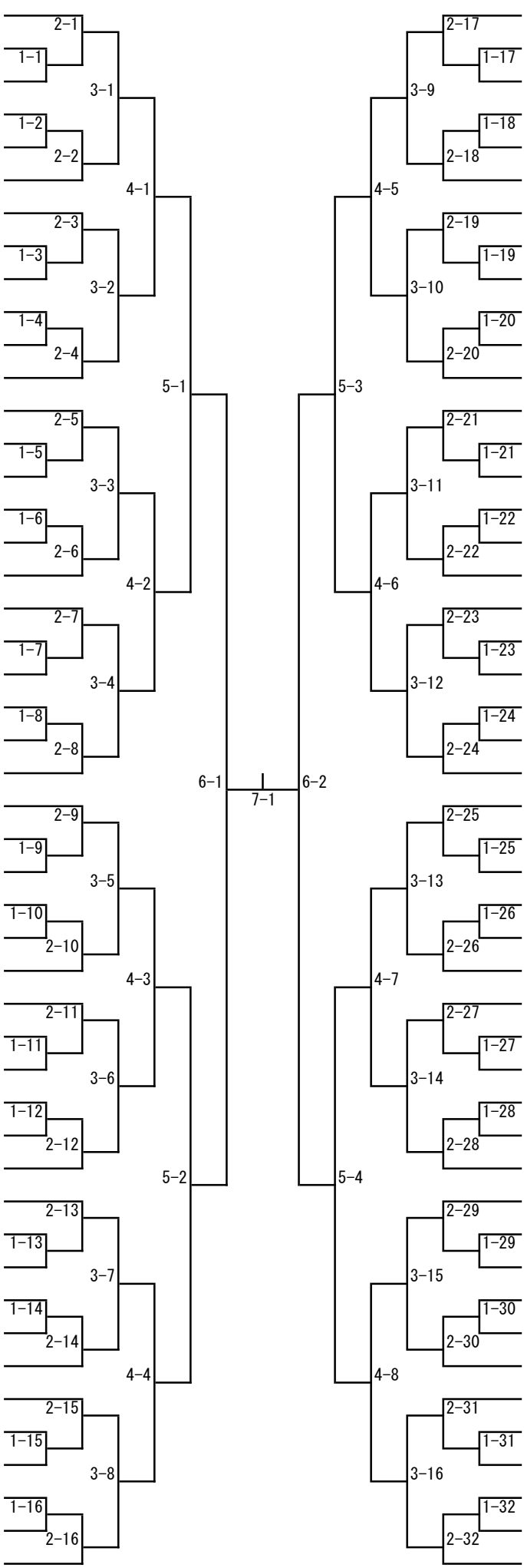

大澤　翔吾　（八戸工業大）　49
長谷川　琳　（弘前卓球センター）　50
秋田　航伸　（青森山田高）　51
鈴木　奨　（東奥学園高）　52
ｂｙｅ　53
布施　公祐　（大正大）　54
佐藤　優和　（八戸工業高）　55
川田　寛人　（弘前大学）　56
齋藤　颯也　（東奥学園高）　57
阿部　快斗　（Ego）　58
山本　大凱　（青森商業高）　59
工藤　大全　（弘前実業高）　60
渡邊　拓海　（東北福祉大）　61
木下　悠也　（弘前卓球センター）　62
工藤　一暉　（青森商業高）　63
長沢　健伸　（青森山田高）　64
柳　凛太郎　（八戸工業高）　65
岡田　陽平　（弘前実業高）　66
大山　遥舞　（八戸卓球アカデミー）　67
内海　巧巳　（青森山田中）　68
小松　怜生　（弘東中）　69
伊藤　悟朗　（弘前大学）　70
佐藤　芽夢楼（青森オリンパス）　71
鈴木　生吹喜（東奥学園高）　72
鳥谷部　光優（青森山田高）　73
岩見　康太朗（東北福祉大）　74
根本　丈瑠　（弘前大学）　75
三上　泰世　（NST）　76
佐藤　翼樹　（弘前実業高）　77
津島　翔大　（八戸工業高）　78
川嶋　健太　（青森山田中）　79
小島　快豊　（青森商業高）　80
工藤　颯人　（弘前実業高）　81
戒能　太詠　（Ego）　82
葛西　快真　（新和中）　83
山崎　爽空　（東奥学園高）　84
能登　滉貴　（八戸工業高）　85
大森　武政　（弘前実業高）　86
今井　宏志郎（東奥学園高）　87
内海　凌吾　（青森山田中）　88
橋本　佳大　（関東学院大学）　89
村上　晃啓　（弘前大学）　90
大川　祐樹　（東奥学園高）　91
ｂｙｅ　92
齋藤　隼　（弘東中）　93
中田　凪人　（清卓ジュニア）　94
今　瑠希也　（弘前卓球センター）　95
須郷　航央　（青森市役所）　96