男子第一次リーグ （1）

試合順序　3チームの場合　①2－3　②1－3　③1－2
　　4チームの場合　①1－4　②2－3　③1－3　④2－4　⑤1－2　⑥3－4

※予選リーグ1位が決勝トーナメントへ出場

1・2コート

NO	A ブロック	1	2	3	4	得点	勝/負	順位
1	弘前卓球センターA （弘 前）		3-0	3-0	3-0	6		1
2	平賀東小学校 （平 川）	0-3		3-1	3-0	5		2
3	油川小学校 （青 森）	0-3	1-3		3-2	4		3
4	福田小学校B （三 戸）	0-3	0-3	2-3		3		4

3コート

NO	B ブロック	1	2	3	得点	勝/負	順位
1	城西小学校A （弘 前）		3-0	3-0	4		1
2	町畑クラブ （八 戸）	0-3		3-0	3		2
3	川内小学校 （む つ）	0-3	0-3		2		3

4コート

NO	C ブロック	1	2	3	得点	勝/負	順位
1	上北卓球スポーツ少年団 （上 北）		1-3	3-1	3		2
2	五所川原ジュニア （五所川原）	3-1		3-0	4		1
3	第三大成小学校 （弘 前）	1-3	0-3		2		3

5コート

NO	D ブロック	1	2	3	得点	勝/負	順位
1	弘前東小学校 （弘 前）		3-0	3-0	4		1
2	根城小学校 （八 戸）	0-3		3-0	3		2
3	佃卓球クラブ （青 森）	0-3	0-3		2		3

7コート

NO	E ブロック	1	2	3	得点	勝/負	順位
1	弘前卓球センターB （弘 前）		3-0	3-0	4		1
2	くろいしジュニア卓球クラブ （黒 石）	0-3		3-0	3		2
3	五所川原TTC-B （五所川原）	0-3	0-3		2		3

8コート

NO	F ブロック	1	2	3	得点	勝/負	順位
1	まべち新風ジュニア （三 戸）		3-1	2-3	3		2
2	天間西卓球スポーツ少年団 （上 北）	1-3		2-3	2		3
3	福村小学校 （弘 前）	3-2	3-2		4		1

9コート

NO	G ブロック	1	2	3	得点	勝/負	順位
1	G. S. C. （五所川原）		3-2	3-1	4		1
2	十和田南小学校A （十和田）	2-3		3-0	3		2
3	鮫小学校B （八 戸）	1-3	0-3		2		3

男子第一次リーグ （2）

試合順序　3チームの場合　①2－3　②1－3　③1－2

※予選リーグ1位が決勝トーナメントへ出場

10コート

NO	H ブロック		1	2	3	得点	勝/負	順位
1	神山TTC	（青 森）		0-3	2-3	2		3
2	長者小学校	（八 戸）	3-0		3-0	4		1
3	黒石小学校B	（黒 石）	3-2	0-3		3		2

11コート

NO	I ブロック		1	2	3	得点	勝/負	順位
1	五戸サンフレンズ	（三 戸）		0-3	3-1	3		2
2	城西小学校B	（弘 前）	3-0		3-0	4		1
3	小泊小学校	（中 泊）	1-3	0-3		2		3

12コート

NO	J ブロック		1	2	3	得点	勝/負	順位
1	東北卓心会	（上 北）		0-3	3-1	3		2
2	小和森小学校	（平 川）	3-0		3-0	4		1
3	青潮小学校	（八 戸）	1-3	0-3		2		3

13コート

NO	K ブロック		1	2	3	得点	勝/負	順位
1	弘前PPKジュニアA	（弘 前）		3-1	3-0	4		1
2	五所川原TTC-A	（五所川原）	1-3		3-0	3		2
3	SENBATSU	（む つ）	0-3	0-3		2		3

14コート

NO	L ブロック		1	2	3	得点	勝/負	順位
1	ひらない卓球スポーツ少年団	（平 内）		3-1	3-0	4		1
2	ASJ	（青 森）	1-3		3-1	3		2
3	十和田南小学校B	（十和田）	0-3	1-3		2		3

15コート

NO	M ブロック		1	2	3	得点	勝/負	順位
1	弘前PPKジュニアB	（弘 前）		3-0	3-0	4		1
2	黒石小学校A	（黒 石）	0-3		3-1	3		2
3	東峰小学校	（五所川原）	0-3	1-3		2		3

16コート

NO	N ブロック		1	2	3	得点	勝/負	順位
1	鮫小学校A	（八 戸）		0-3	1-3	2		3
2	佐井TT	（佐 井）	3-0		3-1	4		1
3	堀越小学校	（弘 前）	3-1	1-3		3		2

17コート

NO	O ブロック		1	2	3	得点	勝/負	順位
1	弘前北卓球スポーツ少年団	（弘 前）		3-0	3-0	4		1
2	福田小学校A	（三 戸）	0-3		0-3	2		3
3	泊卓球スポーツ少年団	（上 北）	0-3	3-0		3		2

男子決勝トーナメント

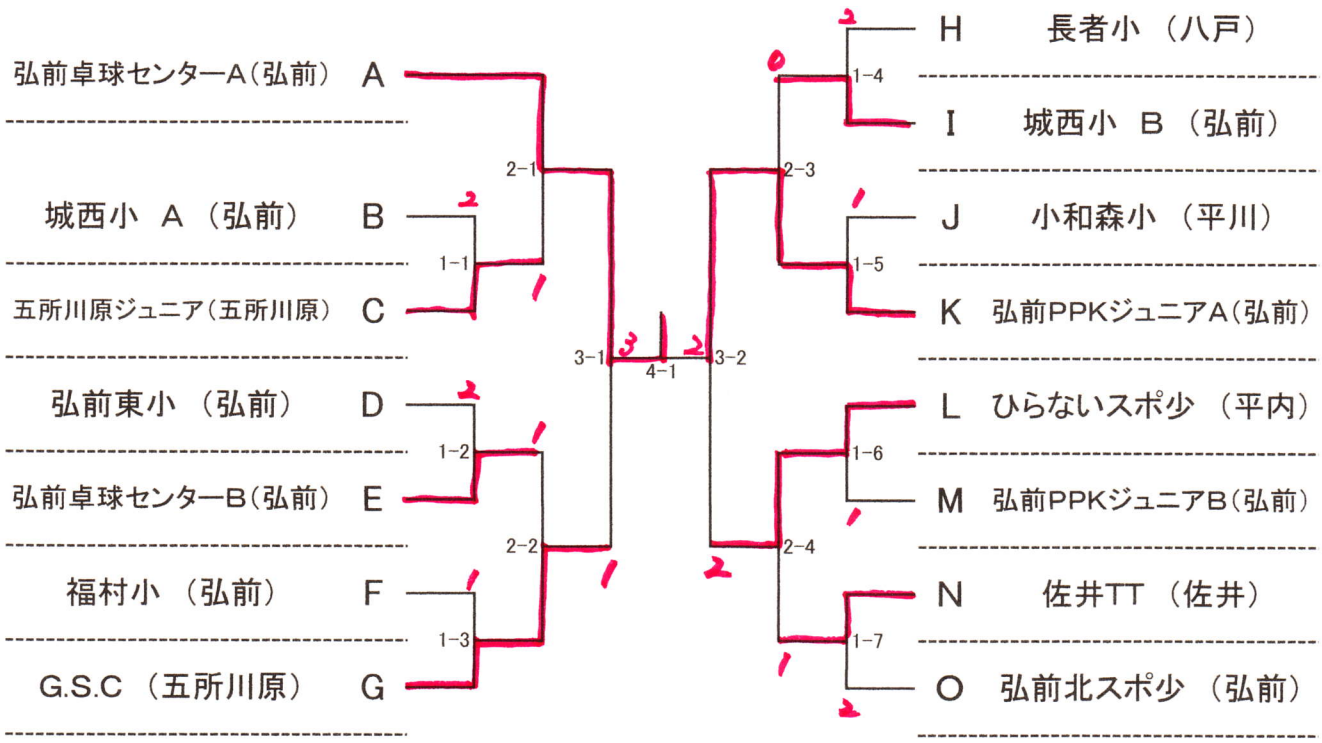

3位・4位決定戦
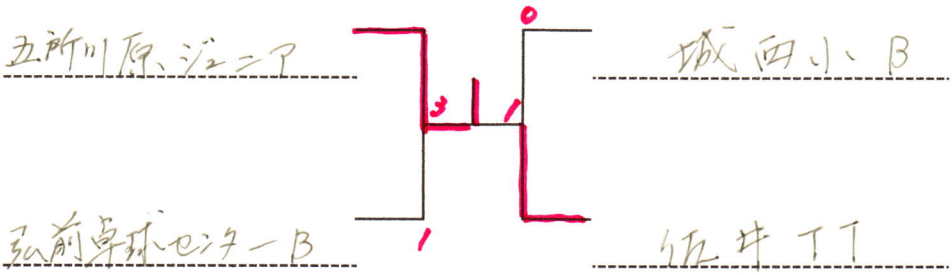
5位・6位決定戦