男子第一次リーグ （1）

試合順序　3チームの場合　①2－3　②1－3　③1－2
　　4チームの場合　①1－4　②2－3　③1－3　④2－4　⑤1－2　⑥3－4

※予選リーグ1位が決勝トーナメントへ出場

1・2コート

NO	A ブロック	1	2	3	4	得点	勝/負	順位
1	弘前卓球センターA （ 弘 前 ）		-	-	-			
2	平賀東小学校 （ 平 川 ）	-		-	-			
3	油川小学校 （ 青 森 ）	-	-		-			
4	福田小学校B （ 三 戸 ）	-	-	-				

3コート

NO	B ブロック	1	2	3	得点	勝/負	順位
1	城西小学校A （ 弘 前 ）		-	-			
2	町畑クラブ （ 八 戸 ）	-		-			
3	川内小学校 （ む つ ）	-	-				

4コート

NO	C ブロック	1	2	3	得点	勝/負	順位
1	上北卓球スポーツ少年団 （ 上 北 ）		-	-			
2	五所川原ジュニア （五所川原）	-		-			
3	第三大成小学校 （ 弘 前 ）	-	-				

5コート

NO	D ブロック	1	2	3	得点	勝/負	順位
1	弘前東小学校 （ 弘 前 ）		-	-			
2	根城小学校 （ 八 戸 ）	-		-			
3	佃卓球クラブ （ 青 森 ）	-	-				

7コート

NO	E ブロック	1	2	3	得点	勝/負	順位
1	弘前卓球センターB （ 弘 前 ）		-	-			
2	くろいしジュニア卓球クラブ （ 黒 石 ）	-		-			
3	五所川原TTC-B （五所川原）	-	-				

8コート

NO	F ブロック	1	2	3	得点	勝/負	順位
1	まべち新風ジュニア （ 三 戸 ）		-	-			
2	天間西卓球スポーツ少年団 （ 上 北 ）	-		-			
3	福村小学校 （ 弘 前 ）	-	-				

9コート

NO	G ブロック	1	2	3	得点	勝/負	順位
1	G. S. C. （五所川原）		-	-			
2	十和田南小学校A （十和田）	-		-			
3	鮫小学校B （ 八 戸 ）	-	-				

男子第一次リーグ （2）

試合順序　3チームの場合　①2－3　②1－3　③1－2
　　4チームの場合　①1－4　②2－3　③1－3　④2－4　⑤1－2　⑥3－4

※予選リーグ1位が決勝トーナメントへ出場

10コート

NO	H ブロック		1	2	3	得点	勝/負	順位
1	神山TTC	（ 青 森 ）		-	-			
2	長者小学校	（ 八 戸 ）	-		-			
3	黒石小学校B	（ 黒 石 ）	-	-				

11コート

NO	I ブロック		1	2	3	得点	勝/負	順位
1	五戸サンフレンズ	（ 三 戸 ）		-	-			
2	城西小学校B	（ 弘 前 ）	-		-			
3	小泊小学校	（ 中 泊 ）	-	-				

12コート

NO	J ブロック		1	2	3	得点	勝/負	順位
1	東北卓心会	（ 上 北 ）		-	-			
2	小和森小学校	（ 平 川 ）	-		-			
3	青潮小学校	（ 八 戸 ）	-	-				

13コート

NO	K ブロック		1	2	3	得点	勝/負	順位
1	弘前PPKジュニアA	（ 弘 前 ）		-	-			
2	五所川原TTC-A	（五所川原）	-		-			
3	SENBATSU	（ む つ ）	-	-				

14コート

NO	L ブロック		1	2	3	得点	勝/負	順位
1	ひらない卓球スポーツ少年団	（ 平 内 ）		-	-			
2	ASJ	（ 青 森 ）	-		-			
3	十和田南小学校B	（十和田）	-	-				

15コート

NO	M ブロック		1	2	3	得点	勝/負	順位
1	弘前PPKジュニアB	（ 弘 前 ）		-	-			
2	黒石小学校A	（ 黒 石 ）	-		-			
3	東峰小学校	（五所川原）	-	-				

16コート

NO	N ブロック		1	2	3	得点	勝/負	順位
1	鮫小学校A	（ 八 戸 ）		-	-			
2	佐井TT	（ 佐 井 ）	-		-			
3	堀越小学校	（ 弘 前 ）	-	-				

17コート

NO	O ブロック		1	2	3	得点	勝/負	順位
1	弘前北卓球スポーツ少年団	（ 弘 前 ）		-	-			
2	福田小学校A	（ 三 戸 ）	-		-			
3	泊卓球スポーツ少年団	（ 上 北 ）	-	-				

男子決勝トーナメント

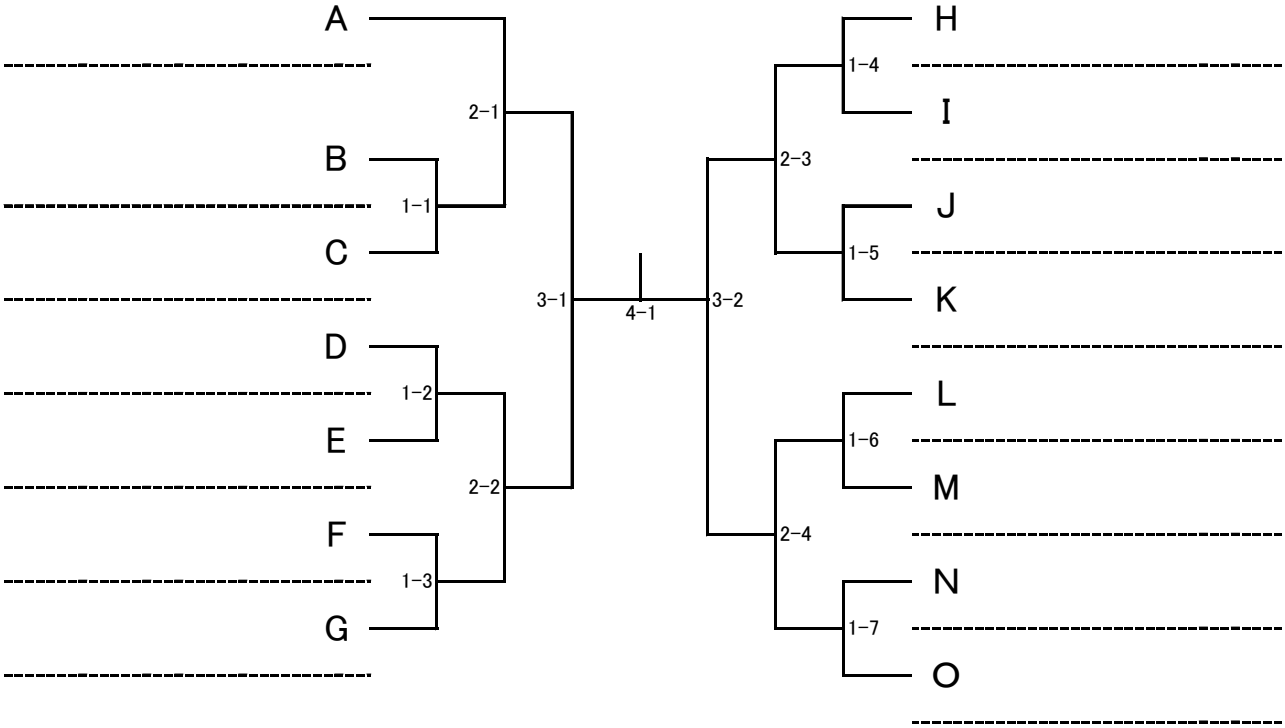

3位・4位決定戦

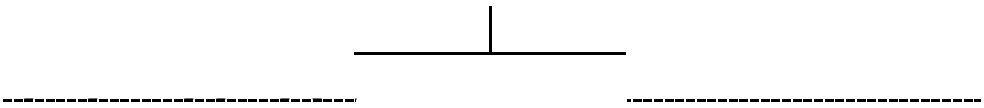
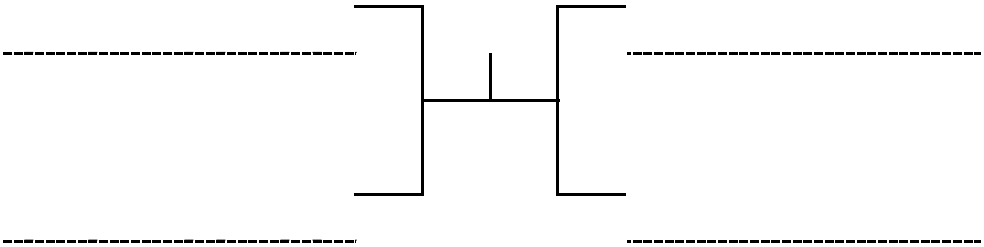
5位・6位決定戦