14歳以下女子シングルス※代表２名

１５～１８コート

15 コート

1	成田　美優	（鶴田中）
2	ｂｙｅ	
3	山口　結衣	（十和田東中）
4	越善　こころ	（むつ中）
5	今野　輝星	（南部中）
6	岡堀　渚	（中沢中）
7	藤山　実桜	（弘三中）
8	今　絵里香	（ASJ）
9	三上　莉央	（弘五中）
10	松川　明香音	（階上中）
11	安田　ヒカル	（TTKクラブ）
12	安達　愛凜	（鮫ＴＴＣ）
13	上野　楓和	（泊中）
14	石ヶ守　美玲	（大湊中）
15	伏見　梓	（弘二中）
16	小笠原　明李	（三条中）

16 コート

17	竹内　伶	（佐井中）
18	ｂｙｅ	
19	田村　真実子	（弘二中）
20	工藤　麻耶	（沖館中）
21	丹内　史織	（八二中）
22	羽場　優菜	（新和中）
23	大坂　彩	（上北中）
24	鈴木　茜佳梨	（岩崎中）
25	齊藤　佳奈	（三沢二中）
26	伊藤　麻央	（根城中）
27	山田　邑花	（油川中）
28	寺田　美樹	（五一中）
29	宮崎　桃佳	（鮫ＴＴＣ）
30	尾形　さくら	（五戸中）
31	ｂｙｅ	
32	大谷　礼奈	（弘三中）

17 コート

33	田中　結南	（神山TTC）
34	ｂｙｅ	
35	米倉　瑠那	（三条中）
36	附田　美瑠姫	（上北卓球スポ少）
37	町田　凜	（弘三中）
38	松川　真梨果	（階上中）
39	宮川　嘉乃	（佐井中）
40	盛合　莉央	（鮫ＴＴＣ）
41	工藤　千聖	（青森北中）
42	泉山　佳美	（鮫ＴＴＣ）
43	佐々木　栞寧	（弘二中）
44	坂本　架乃	（十和田中）
45	宇部　結姫	（大館中）
46	中村　渚	（南部中）
47	宮西　優羽	（岩崎中）
48	小野　陽詩	（鶴卓ＴＣ）

18 コート
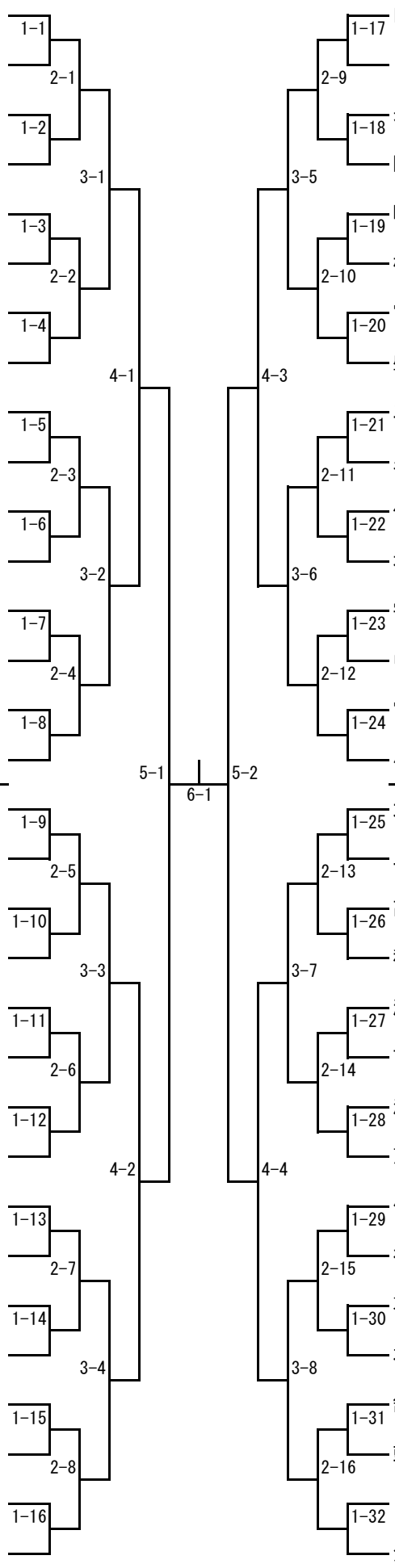
49	太田　小雪	（佐井中）
50	上沢　穂乃花	（八二中）
51	髙橋　きらら	（木造中）
52	秋元　花音	（沖館中）
53	溝江　光莉	（弘二中）
54	吉田　真雪	（三沢二中）
55	津川　沙千	（鮫ＴＴＣ）
56	蔦林　響	（階上中）
57	竹島　亜倖	（十和田東中）
58	初山　多摩美	（TTKクラブ）
59	葛西　紫姫	（新和中）
60	本宿　暖	（三条中）
61	舘　楓花	（田名部中）
62	頭久保　京子	（五戸中）
63	ｂｙｅ	
64	角田　璃々花	（弘三中）