14歳以下男子シングルス ※代表２名　口枠第一試合審判

1コート

1	三浦　紘斗	（佃中）
2	山﨑　良太	（弘前東中）
3	久慈　文太	（泊中）
4	山本　泰之	（深浦中）
5	大平　敬斗	（杉沢中）
6	三浦　春希（３）	（泊中）
7	浅利　俊介	（青森南中）
8	中村　俊介	（造道中）
9	山本　蒼空	（五所川原ＴＴＣ）
10	田中　麻尋	（六戸中）
11	木村　優斗	（木造中）
12	田中　希	（三戸中）
13	中川　政弥	（造道中）
14	梅内　翔琉	（三条中）
15	乳井　暢宏	（三内中）
16	山上　理輝	（青森南中）
17	鎌田　優河	（弘前三中）

2コート

18	能登　滉貴	（泊中）
19	茂木　一将	（木造中）
20	奈良　光記	（青森南中）
21	佐々木　楓太	（三戸中）
22	木村　　周	（弘前三中）
23	西條　友偉	（青森南中）
24	森　那緒斗	（佃中）
25	岩根　将太	（深浦中）
26	鶴賀谷　直輝	（造道中）
27	石田　悠大	（平舘中）
28	沼山　柊太	（青森南中）
29	小野寺　大和	（三戸中）
30	兵藤　慶太	（深浦中）
31	菊地　駿兵	（横浜中）
32	米澤　慧一郎	（弘大附属中）
33	ｂｙｅ	
34	鈴木　生吹喜	（油川中）

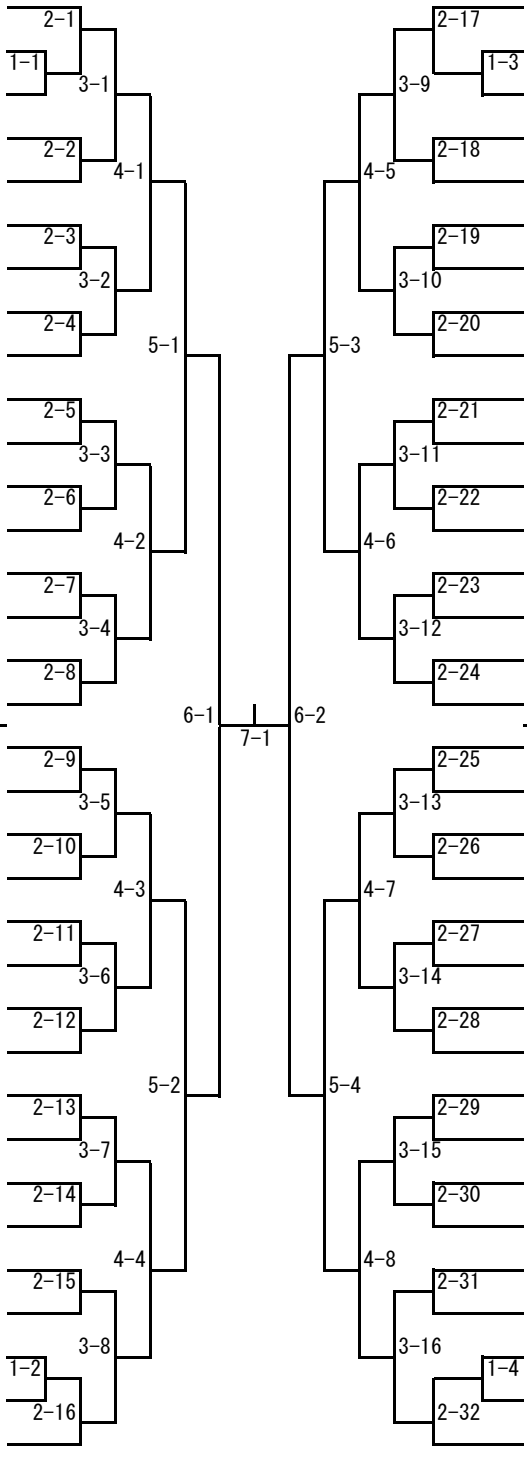

3コート

35	藤田　遼也	（神山ＴＴＣ）
36	ｂｙｅ	
37	町屋　神仁	（三戸中）
38	濱中　快都	（泊中）
39	田中　快青	（平舘中）
40	長谷川　颯亮	（弘前三中）
41	寺山　航太	（青森南中）
42	藤元　鋭次	（木造中）
43	葛西　悠飛	（造道中）
44	永田　元飛	（青森南中）
45	村上　樹希	（泊中）
46	澤野　文哉	（三内中）
47	大村　智也	（三戸中）
48	阿保　一心	（弘前東中）
49	長沢　健伸	（切田中）
50	村上　亮太	（深浦中）
51	鈴木　晃	（神山ＴＴＣ）

4コート

52	田中　佳祐	（ASJ）
53	田澤　長七郎	（大平中）
54	杉山　大也	（横浜中）
55	相馬　崇史	（深浦中）
56	野呂　虎之介	（青森南中）
57	船場　大樹	（三戸中）
58	福士　竹琉	（造道中）
59	松本　天翔	（泊中）
60	山本　幸弥	（深浦中）
61	吉田　裕貴	（佃中）
62	齋藤　　颯	（青森南中）
63	沼畑　秀	（南部中）
64	蝦名　柊嘉	（造道中）
65	柴田　國士	（鮫中）
66	三浦　春希（５）	（泊中）
67	ｂｙｅ	
68	對馬　大陽	（弘前三中）