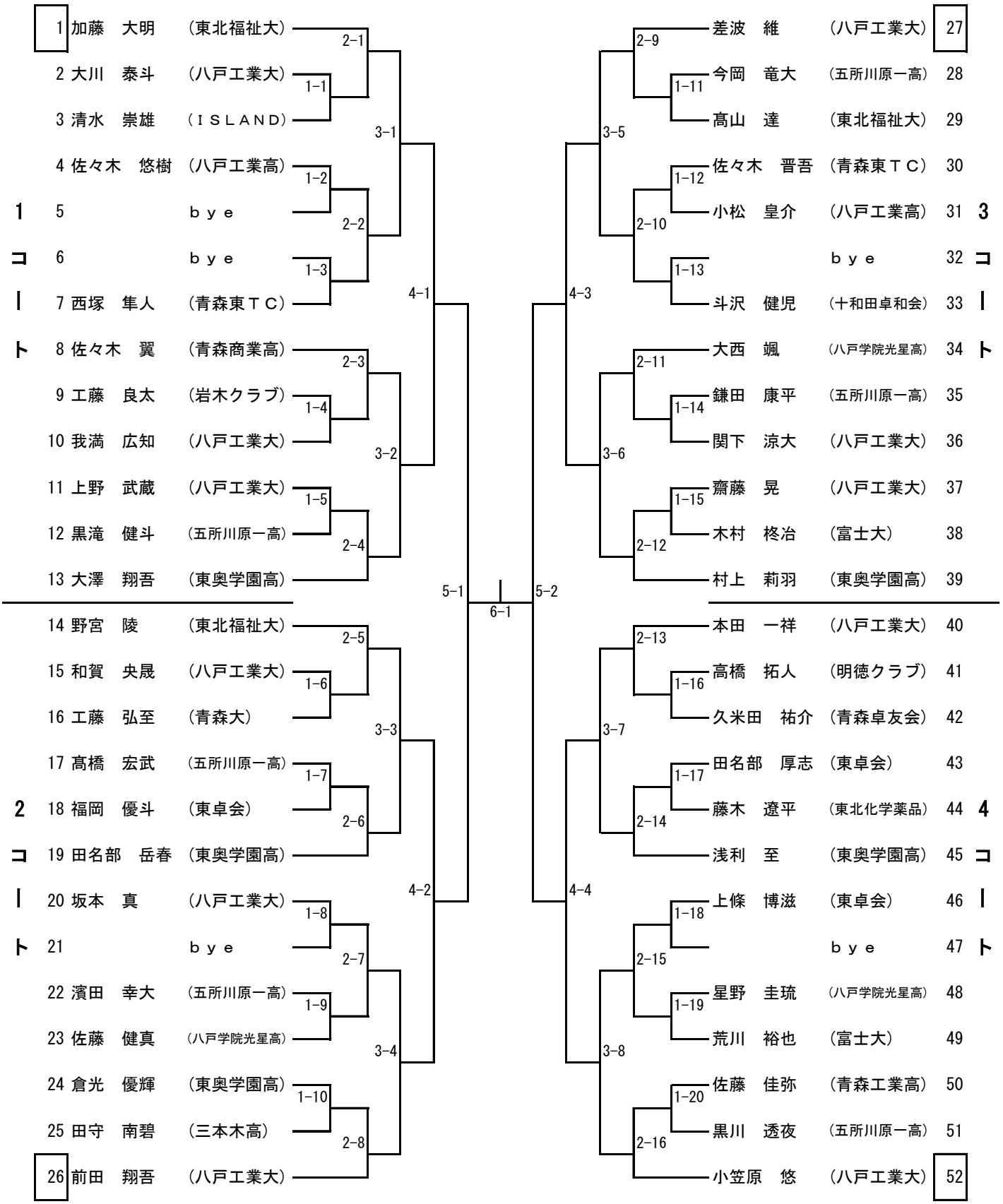男子シングルス　※代表６名　　□枠第１試合審判